DIMINUIRE FORZA

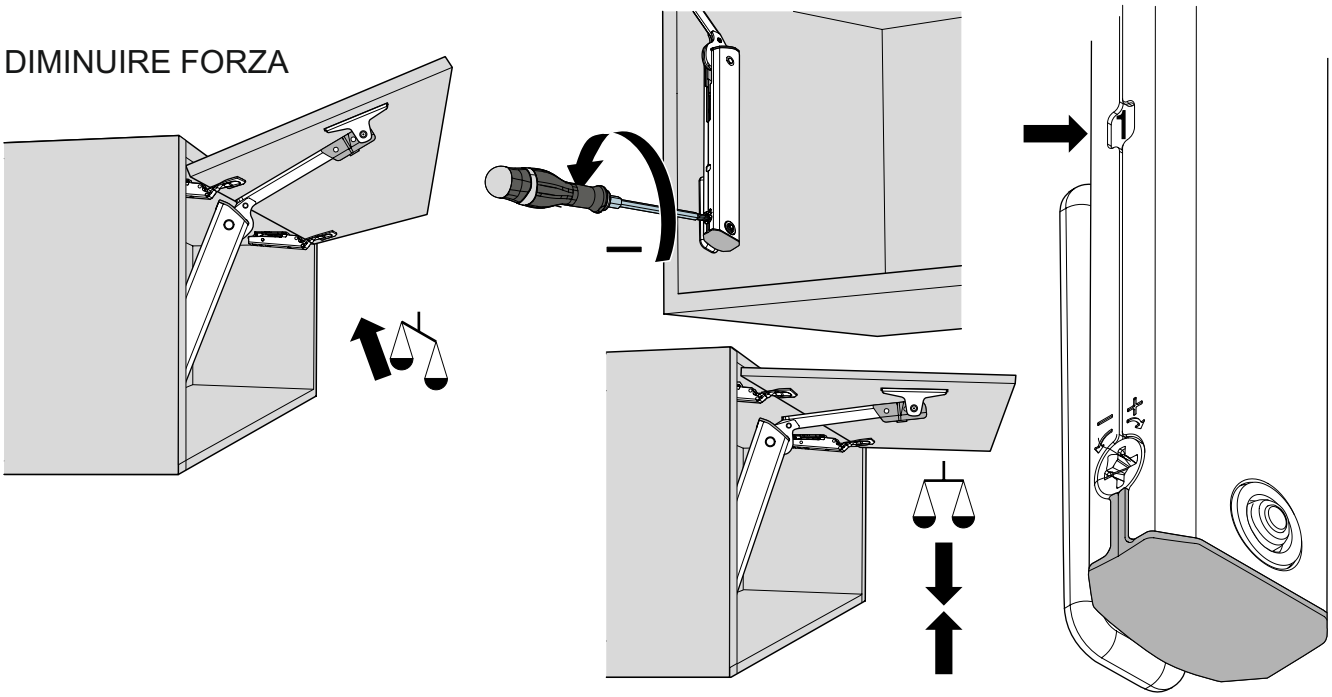

AUMENTARE FORZA

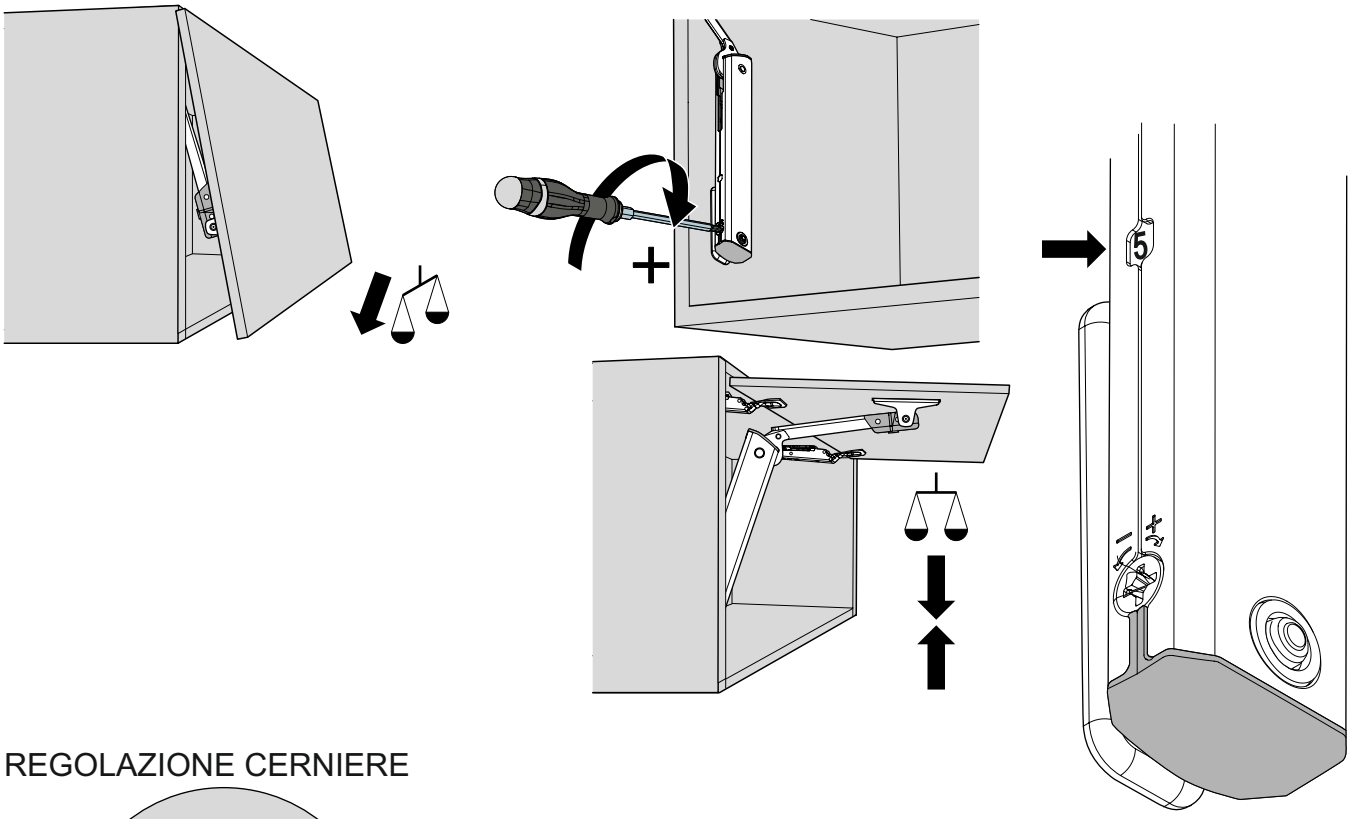

REGOLAZIONE CERNIERE

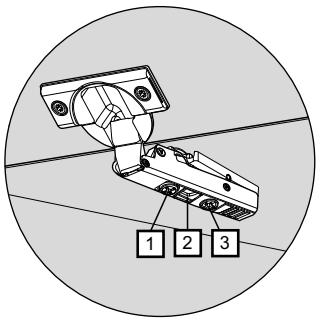

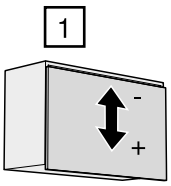

± 2 mm

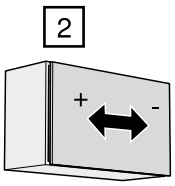

± 2 mm

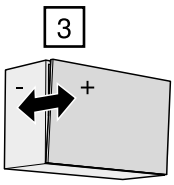

+ 3 mm / - 2 mm

MONTAGGIO

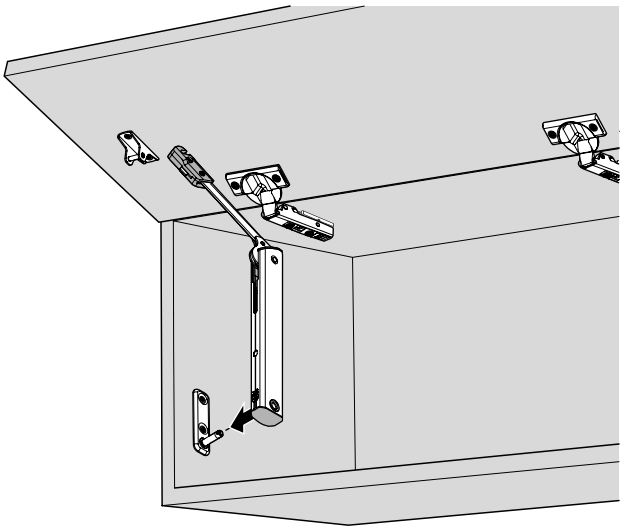

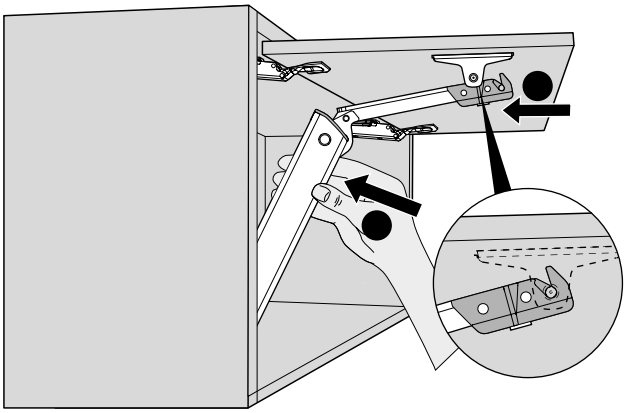
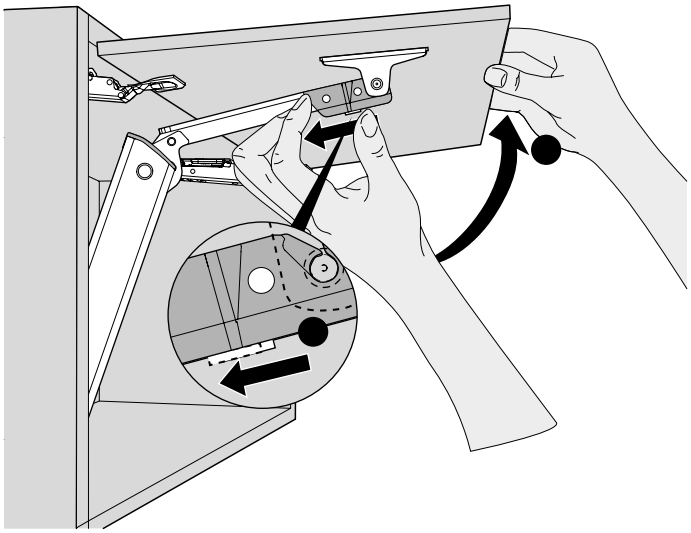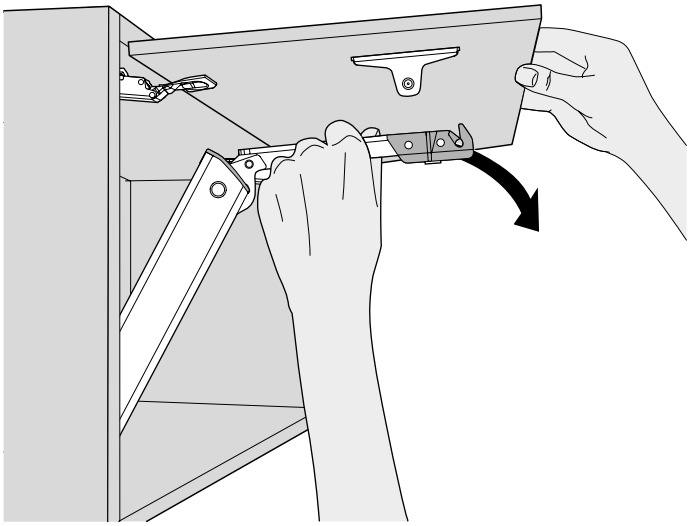
SMONTAGGIO